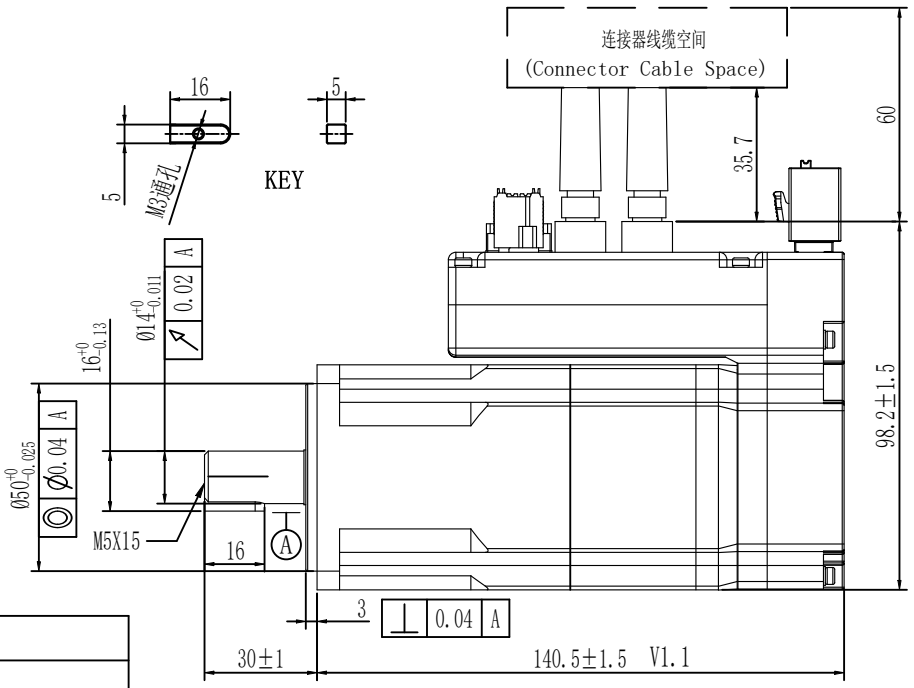

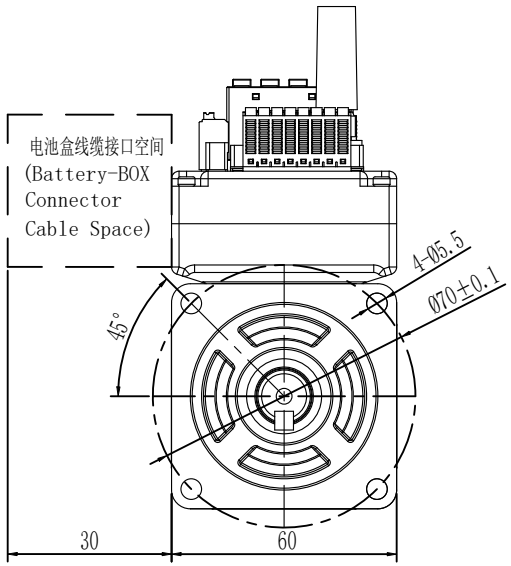

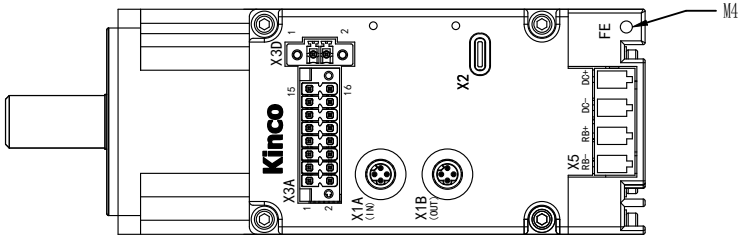

X1A/X1B EtherCAT接口 (EtherCAT interface)	1	TD+					航空插座（Aviation socket）：M8-S4D-PTT 航空插头(Aviation plug)：M8-P4D-PWA05
	2	RD+					
	3	TD-					
	4	RD-					
X3A I/O接口 (I/O interface)	1	/	2	/			插座（Socket）：F8CVM-THR-3.5-16P-7-L30 插头(Plug)：F7GM-3.5-16P-A
	3	PUL+	4	COMI			
	5	PUL-	6	DI1			
	7	DIR+	8	DI2			
	9	DIR-	10	DI3			
	11	DO1+	12	DO1-			
	13	DO2+	14	DO2-			
	15	24VS	16	GNDS			
X3D 电池接口 (Battery interface)	1	BAT+					插座（Socket）：F8A-1M-3.5-02P-A 插头(Plug)：F7EMM-3.5-02P-A-100
	2	BAT-					
X5 电源接口 (Power supply interface)	1	RB-					插座（Socket）：F9CP-7-7.5-04P-A 插头(Plug)：F9AP-7.5-04P-A
	2	RB+					
	3	DC-					
	4	DC+					
引线名称 Lead Name	引线号 Pin NO	信号定义 Defintion	引线号 Pin NO	信号定义 Defintion	颜色 Colour	线径Wire Diameter	连接器型号 Connector Models / 备注 Remarks

未注线性公差 Undeclared linear tolerance	
0.5～3	±0.2
>3～6	±0.3
>6～30	±0.5
>30～120	±0.8
>120～400	±1.2

VER	Mark	版本记录Version record	归档方式ECN No	归档日期Date
V1.1	/	修正电机长度	/	2025/12/01
V1.0	/	原始版本	新发布	2025/10/30

批准Approve	HH	2025/12/1	料号Part No
标准化Standard	ZY	2025/12/1	型号Model
工艺Technique	JKK	2025/12/1	版本Version
审核Check	ZY	2025/12/1	比例Scale
设计Design	FP	2025/12/1	投影法 Projection methods
评审Review	姓名Names	日期Data	

料号Part No	3110200048
型号Model	iSMD60D-040-DQBK-PA-000
版本Version	V1.1
比例Scale	1:1

产品外形图Product Outline Drawing

Kinco步科

步科股份：688160

The copyright of this drawing belongs to our company and unauthorized dissemination is prohibited

页码Page No | Sheet 1 OF 2 | A2

旧物料编码：9.4881

一体机性能参数Performance parameters with Drive		
参数项Parameter item	单位Unit	参数值Parameter values
动力电源Power supply	VDC	48
逻辑电源Logic power	VDC	24
额定功率Rated Power	W	400W
额定电流Rated Current	A	10
额定转矩Rated Torque	N.m	1.27
额定转速Rated Speed	rpm	3000
最大电流Maximum current	Arms	33.6
最大转矩Maximum torque	N.m	3.81
最大转速Maximum speed	rpm	4000
转动惯量Rotational inertia	kg.cm2	0.49
最大径向力Radial force Max	N	245
最大轴向力Axial force Max	N	74
重量Weight	kg	1.8
绝缘等级Insulation Class	/	F
防护等级Protection Degree	/	IP20
工作制Working system	/	S1
工作环境温度Working Temperature	/	-20～40℃

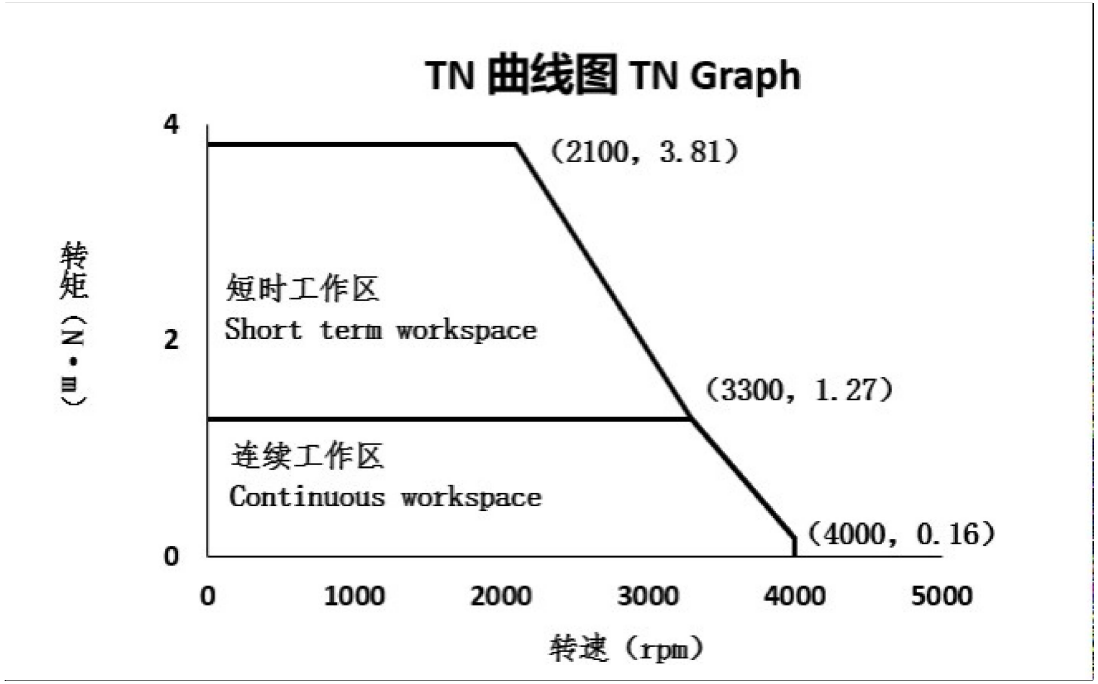

制动器性能参数Brake performance parameters		
参数项Parameter item	单位Unit	参数值Values
额定电压Rated Voltage	V	24
静力矩Static torque	N·m	2
制动时间Braking time	ms	60
释放时间Release time	ms	\
吸合电压Attract Voltage	V	16

编码器性能参数Encoder performance parameters	
参数项Parameter item	参数值Values
类型Type	磁电式多圈绝对值 (Magnetic multi-turn absolute encoder)
分辨率Resolution	131072（M16/S17bit）

未注线性公差 Undeclared linear tolerance	
0.5～3	±0.2
>3～6	±0.3
>6～30	±0.5
>30～120	±0.8
>120～400	±1.2

VER	Mark	版本记录Version record	归档方式ECN No	归档日期Date
V1.1	/	修正电机长度	/	2025/12/01
V1.0	/	原始版本	新发布	2025/10/30

批准Approve	HH	2025/12/1	料号Part No
标准化Standard	ZY	2025/12/1	型号Model
工艺Technique	JKK	2025/12/1	版本Version
审核Check	ZY	2025/12/1	比例Scale
设计Design	FP	2025/12/1	投影法 Projection methods
评审Review	姓名Names	日期Data	

料号Part No	3110200048
型号Model	iSMD60D-040-DQBK-PA-000
版本Version	V1.1
比例Scale	1:1

产品外形图Product Outline Drawing

Kinco步科
步科股份：688160

The copyright of this drawing belongs to our company and unauthorized dissemination is prohibited

旧物料编码：9.4881